社会福祉法人八木山福祉会組織図
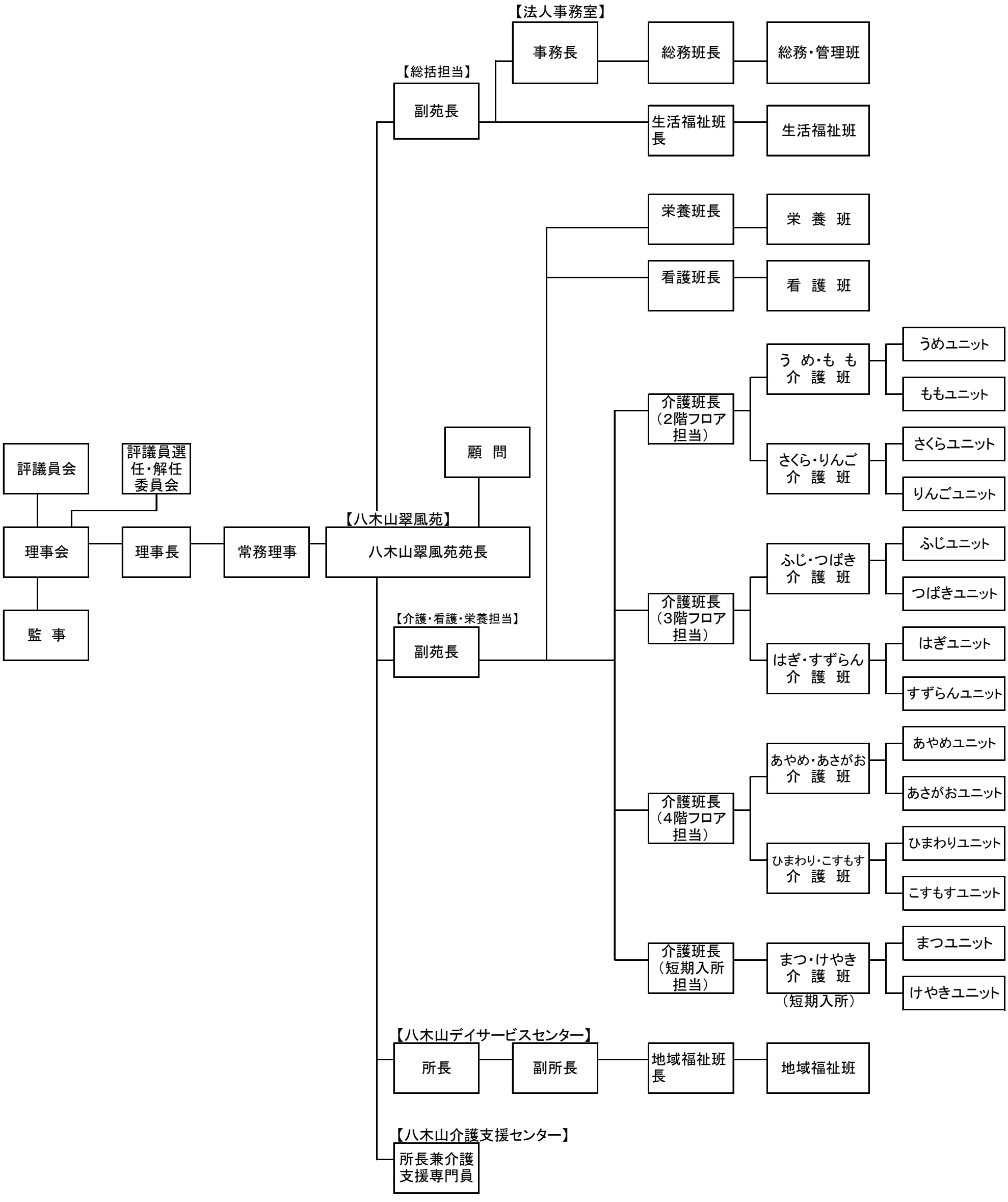
令和5年度～令和8年度段階的に移行